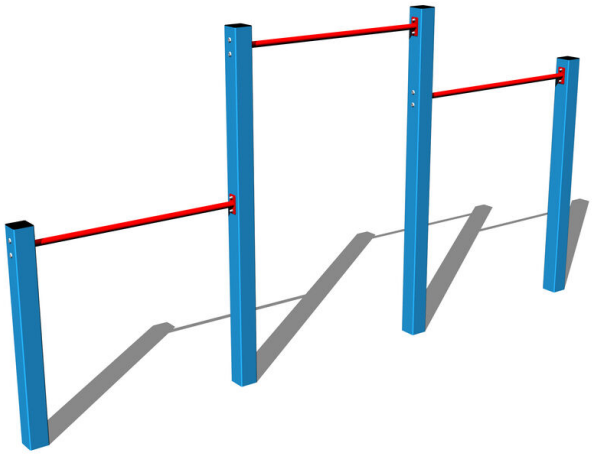

Hármas nyújtó HR301KB - kék (szab. mag. 1,5 m)

Terméktípus HR-301KB-15

Alapvető információk

Életkor kategória	3 - 15 év
Minimális terület	7 m x 3,5 m
A berendezés mérete ho. szé.	3,7 m x 0,1 m x 1,91 m
Szabadesés magasság:	1,9 m
Terhelhetőség:	162 kg
Max. felhasználók száma:	3
Esésvédő felület:	az EN 1177 szabvány
Rendeltetés:	kültér
Alkatrészek elérhetősége:	a gyártó szállítja
A szabványnak való	ČSN EN 1176 - 1

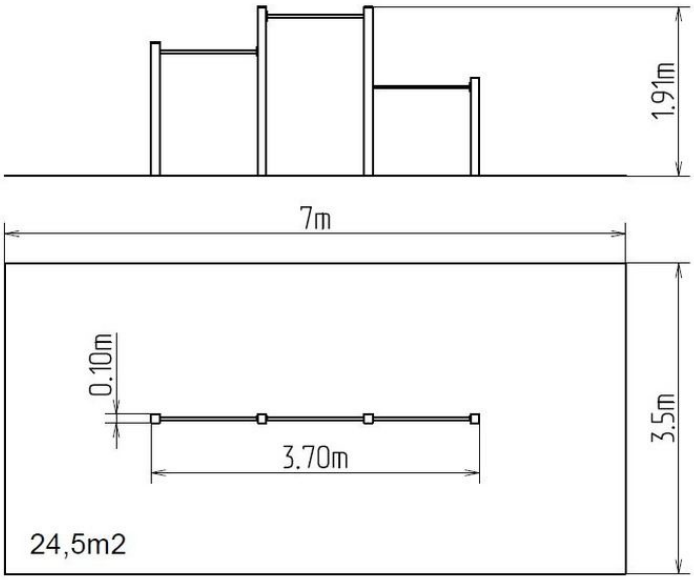

Anyag

Fém részek - szerkezeti acél

Felületkezelés

Duplex rétegű égetett porfesték védi
Tűzihorganyzás

Leírás

A hármas nyújtó tartószerkezete szerkezeti acélból készül, melyet a korrózióval szemben horganyzott felületkezeléssel látnak el, ezáltal jelentősen meghosszabbítják a játékelem élettartamát vagy duplex rétegű égetett porfesték védi az RAL szabvány szerint. E szerkezeteket betonágyba helyezik. Az összes további fém elem horganyzott vagy duplex rétegű égetett porfesték védi az RAL szabvány szerint. A kettős nyújtót a nagy igénybevétel és a hosszú élettartam tekintetében terveztük. Az összekötőelemek horganyzottak vagy rozsdamentes acélból készülnek.

Fenntartjuk a termékek előzetes figyelmeztetés nélküli módosításának jogát, mely módosítások véleményünk szerint a minőség javulásához vezetnek. A képek csupán tájékoztatú jellegűek, és az ott szereplő termékek eltérhetnek a konkrét időpontban, ténylegesen beszállított termékektől. Továbbá fenntartjuk a nyomtatási hibák előfordulásának jogát is, és nem vállalunk semmilyen felelősséget azok következményeiért. Egyéb esetekben az általános