www.jatszoterek-bonita.hu

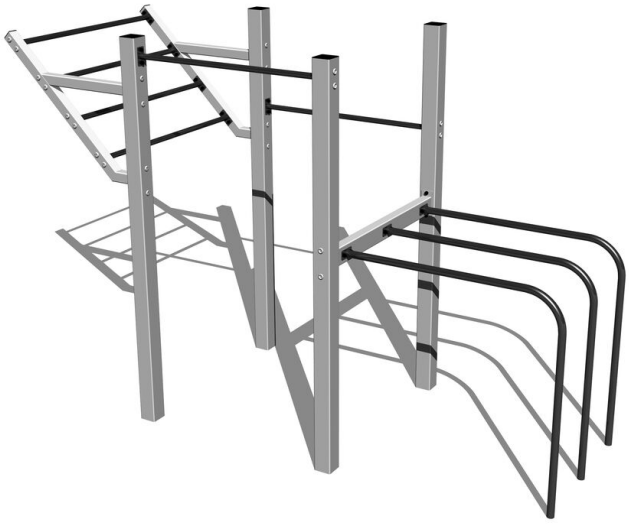

Street workout összeállítás WS017SD - ezüst teljes

Terméktípus WS-017SD-15

Alapvető információk

Életkor kategória	Nincs meghatározva
Minimális terület	6,3 m x 4,3 m
A berendezés mérete ho. szé.	3,3 m x 1,3 m x 2,49 m
Szabadesés magasság:	1,5 m
Terhelhetőség:	390 kg
Max. felhasználók száma:	5
Esésvédő felület:	az ČSN EN 16630 szabvány
Rendeltetés:	kültér
Alkatrészek elérhetősége:	a gyártó szállítja
A szabványnak való	ČSN EN 16630

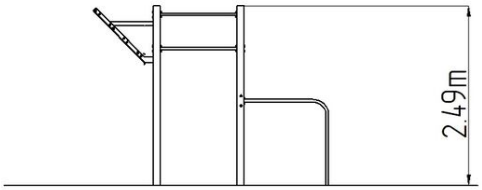

Anyag

Fém részek - szerkezeti acél

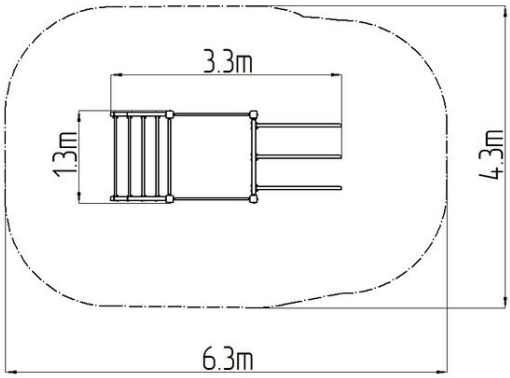

Felületkezelés

Duplex rétegű égetett porfesték védi
Tűzihorganyzás

Leírás

A workout elemek tartószerkezete szerkezeti acélból készül, melyet a korrózióval szemben horganyzott felületkezeléssel látnak el, ezáltal jelentősen meghosszabbítják a játékelem élettartamát vagy duplex rétegű égetett porfesték védi az RAL szabvány szerint. Minden további fém elem, pl.: markolat, korlát, stb. szintén horganyzással vagy duplex rétegű égetett porfesték védi az RAL szabvány szerint, a megrendelő külön kérésére az adott elemek rozsdamentes kivitelben is gyárthatók. Az összekötőelemek horganyzottak vagy rozsdamentes acélból készülnek.

Fenntartjuk a termékek előzetes figyelmeztetés nélküli módosításának jogát, mely módosítások véleményünk szerint a minőség javulásához vezetnek. A képek csupán tájékoztatú jellegűek, és az ott szereplő termékek eltérhetnek a konkrét időpontban, ténylegesen beszállított termékektől. Továbbá fenntartjuk a nyomtatási hibák előfordulásának jogát is, és nem vállalunk semmilyen felelősséget azok következményeiért. Egyéb esetekben az általános