www.jatszoterek-bonita.hu

Fitnesz elem FP-001SOL Vállizom Edzőgép - narancs

Terméktípus FP-001SO-10

Alapvető információk

Életkor kategória	-tól 15 év
Minimális terület	4,35 m x 3,8 m
A berendezés mérete ho. szé.	1,35 m x 0,98 m x 1,94 m
Szabadesés magasság:	1.0 m
Terhelhetőség:	120 kg
Max. felhasználók száma:	1
Esésvédő felület:	az EN 16630 szabvány
Rendeltetés:	kültér
Alkatrészek elérhetősége:	a gyártó szállítja
A szabványnak való	ČSN EN 16630:2016

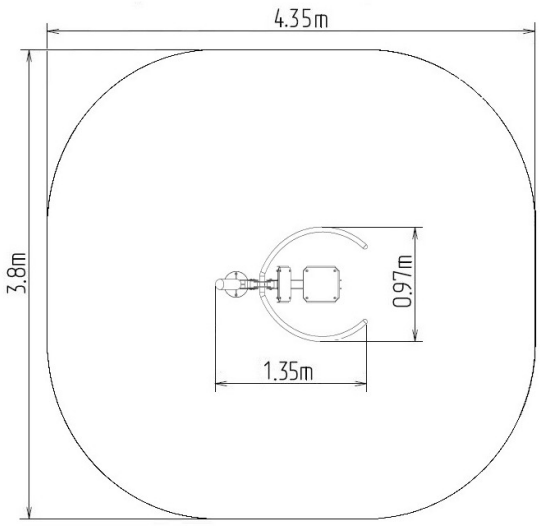

Anyag

Támasztóoszlop, fogantyúk - acélcsövekből
Ülés és háttámla - HDPE

Felületkezelés

Duplex rétegű égetett porfesték védi
Tűzihorganyzás

Leírás

Az ülés és a háttámla alumíniumból készül, HDPE polietilénnel borítva (nagynyomású, teljes színű polietilén, melyet magas színstabilitás, UV-ellenállás jellemez). A fogantyúk porszórt acélcsövekből készülnek. A támasztóoszlop acélcsőből készült, alsó részén egy szerelőperemmel. Az üléskeret és a futófelület porbevonatú fémlemezből készül. A gördülőcsapágyak mozgatható csatlakozásokhoz használhatók. A lyukakat acélelemekkel zárják le a végén. Minden rögzítőelem rozsdamentes.
Funkció: Erősíti a hátizmokat, a mellizmokat, a hátsó vállizmokat, a bicepszeket és az alkar izmait. Javítja a szív és a légzőszervek teljesítményét és a szív- és érrendszeri funkciókat.
Utasítások: Üljön az ülésre és erősen fogja meg a markolatot. Nyomja a fogantyúkat felfelé, majd óvatosan térjen vissza a kiinduló helyzetbe.

Fenntartjuk a termékek előzetes figyelmeztetés nélküli módosításának jogát, mely módosítások véleményünk szerint a minőség javulásához vezetnek. A képek csupán tájékoztatú jellegűek, és az ott szereplő termékek eltérhetnek a konkrét időpontban, ténylegesen beszállított termékektől. Továbbá fenntartjuk a nyomtatási hibák előfordulásának jogát is, és nem vállalunk semmilyen felelősséget azok következményeiért. Egyéb esetekben az általános