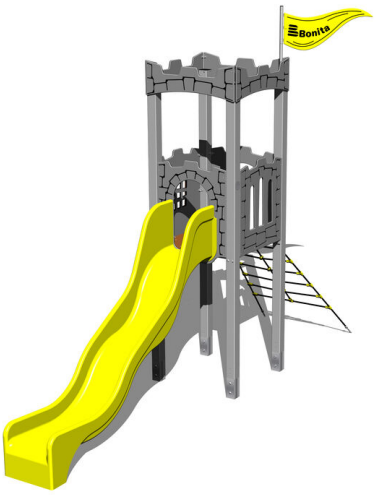

UNIVERSAL 4U157KS - ezüst

Terméktípus 4U-157KS-15

Alapvető információk

Életkor kategória	3 - 15 év
Minimális terület	4 m x 8,5 m
A berendezés mérete ho. szé.	1,16 m x 4,93 m x 3,8 m
Szabadesés magasság:	1,5 m
Terhelhetőség:	378 kg
Max. felhasználók száma:	7
Esésvédő felület:	az EN 1177 szabvány
Rendeltetés:	kültér
Alkatrészek elérhetősége:	a gyártó szállítja
A szabványnak való	ČSN EN 1176 - 1, 2, 3

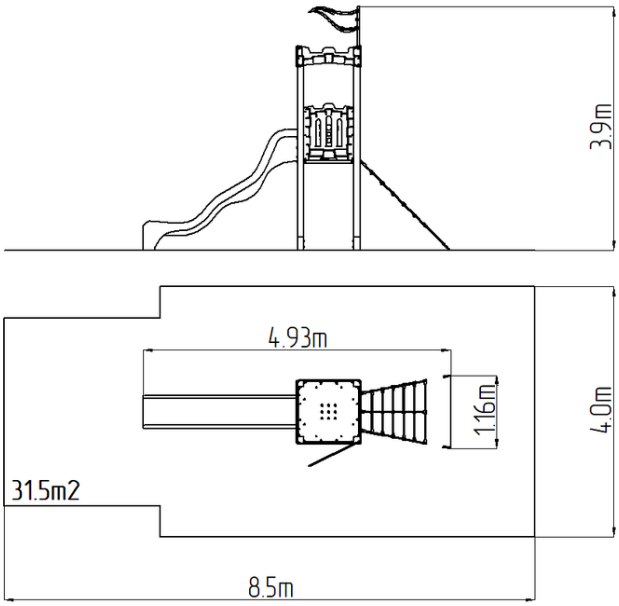

Anyag

Fém részek - szerkezeti acél
Műanyag részek - HDPE, poliamid
Csúszdák - üveggyapot
Kötelek és hálók - polipropilén belső acélmaggal
Emelvények - HPL

Felületkezelés

Duplex rétegű égetett porfesték védi
Tűzihorganyzás

Leírás

A kaladntorony tartószerkezete szerkezeti acélból készül, melyet a korrózióval szemben horganyzott felületkezeléssel látnak el, ezáltal jelentősen meghosszabbítják a játékelem élettartamát vagy duplex rétegű égetett porfesték védi az RAL szabvány szerint. E szerkezeteket betonágyba helyezik. Az összes többi fémelem horganyzással vagy duplex rétegű égetett porfesték védi az RAL szabvány szerint.
Csúszdák üveggyapot anyagból készült. A csúszdák eleje, zászló, gát, stb. rendkívül jó minőségű HDPE műanyagból (nagy sűrűségű teljesen festett polietilénből készülnek, melyet nagyfokú színállandóság, UV-álló képesség és főleg biztonság jellemez, mivel nem törékeny, és ezáltal a gyerekeket nem fenyegeti az éles letörött részek általi sérülés veszélye). A kötelek HERKULES anyagból (16 mm-es polipropilén kötél belső acélmaggal) készülnek, és műanyag vagy alumínium kapcsokkal vannak összekötve. Az emelvények HPL (Nagynyomású laminátum készül, melyet nagyfokú színállandóság, karcolásokkal szembeni ellenálló képesség, UV-álló képesség és vízállóság). Az összekötőelemek horganyzottak vagy rozsdamentes acélból készülnek.

Felszerelés

Négyoldalú torony, csúszda, ferde mászóháló, 2x gát HDPE, zászló, pártázatos oromzat HDPE.

Fenntartjuk a termékek előzetes figyelmeztetés nélküli módosításának jogát, mely módosítások véleményünk szerint a minőség javulásához vezetnek. A képek csupán tájékoztatú jellegűek, és az ott szereplő termékek eltérhetnek a konkrét időpontban, ténylegesen beszállított termékektől. Továbbá fenntartjuk a nyomtatási hibák előfordulásának jogát is, és nem vállalunk semmilyen felelősséget azok következményeiért. Egyéb esetekben az általános