Rugós hinta - OROSZLÁN HP120K

Terméktípus HP-120K-10

Alapvető információk

Életkor kategória	3 - 8 év
Minimális terület	3,74 m x 3,82 m
A berendezés mérete ho. szé.	0,74 m x 0,82 m x 0,84 m
Szabadesés magasság:	0,5 m
Terhelhetőség:	108 kg
Max. felhasználók száma:	2
Esésvédő felület:	az EN 1177 szabvány
Rendeltetés:	kültér
Alkatrészek elérhetősége:	a gyártó szállítja
A szabványnak való	ČSN EN 1176 - 1, 6

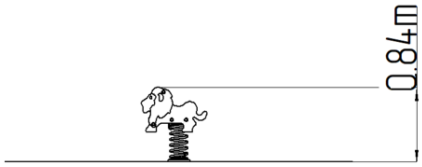

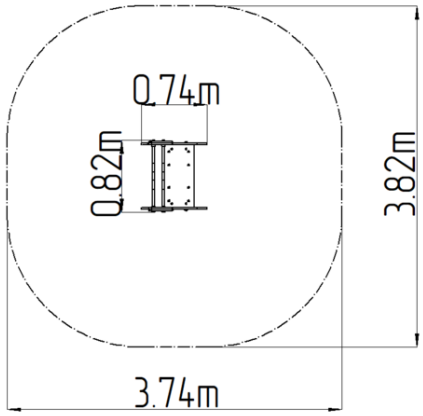

Anyag

Műanyag részek - HDPE
Fém részek - szerkezeti acél
Rugó - speciális rugóacél

Felületkezelés

Duplex rétegű égetett porfesték védi
Tűzihorganyzás

Leírás

A hinta váza és az ülőke rendkívül jó minőségű HDPE műanyagból (nagy sűrűségű teljesen festett polietilén) készülnek, melyet nagyfokú színállandóság, UV-álló képesség és főleg biztonság jellemez, mivel nem törékeny, és ezáltal a gyerekeket nem fenyegeti az éles letörött részek általi sérülés veszélye.
A hinták rugói speciális rugóacélból készülnek, duplex rétegű égetett porfesték védi az RAL szabvány szerint. Az összekötőelemek horganyzottak vagy rozsdamentes acélból készülnek.

Fenntartjuk a termékek előzetes figyelmeztetés nélküli módosításának jogát, mely módosítások véleményünk szerint a minőség javulásához vezetnek. A képek csupán tájékoztatú jellegűek, és az ott szereplő termékek eltérhetnek a konkrét időpontban, ténylegesen beszállított termékektől. Továbbá fenntartjuk a nyomtatási hibák előfordulásának jogát is, és nem vállalunk semmilyen felelősséget azok következményeiért. Egyéb esetekben az általános