www.jatszoterek-bonita.hu

Szemétkuka OK002KP

Terméktípus OK-002KP

Alapvető információk

Életkor kategória	-tól 0 év
Minimális terület	1,4 m x 1,4 m
A berendezés mérete ho. szé.	0,38 m x 0,38 m x 0,79 m
Szabadesés magasság:	0 m
Terhelhetőség:	Nincs meghatározva
Max. felhasználók száma:	Nincs meghatározva
Esésvédő felület:	Meghatározatlan
Rendeltetés:	kültér
Alkatrészek elérhetősége:	a gyártó szállítja
A szabványnak való	ČSN EN 1176 - 1

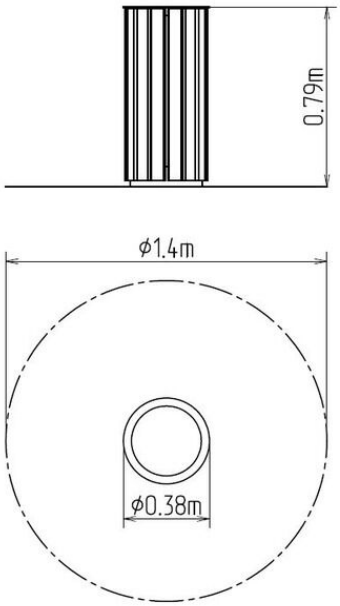

Anyag

Lécek - újrahasznosított műanyag
Fém alkatrészek - szerkezeti acél

Felületkezelés

Duplex rétegű égetett porfesték védi
Tűzihorganyzás

Leírás

A hulladékgyűjtő újrahasznosított műanyagból készült. Ez a konstrukció betonágyba van ágyazva. A szemetes betét horganyzott acélból készült. Az összes többi fémelem horganyzással vagy duplex rétegű égetett porfesték védi az RAL szabvány szerint. Minden rögzítőelem horganyzott vagy rozsdamentes acél.
Térfogat: 60 l

Fenntartjuk a termékek előzetes figyelmeztetés nélküli módosításának jogát, mely módosítások véleményünk szerint a minőség javulásához vezetnek. A képek csupán tájékoztatú jellegűek, és az ott szereplő termékek eltérhetnek a konkrét időpontban, ténylegesen beszállított termékektől. Továbbá fenntartjuk a nyomtatási hibák előfordulásának jogát is, és nem vállalunk semmilyen felelősséget azok következményeiért. Egyéb esetekben az általános