www.jatszoterek-bonita.hu

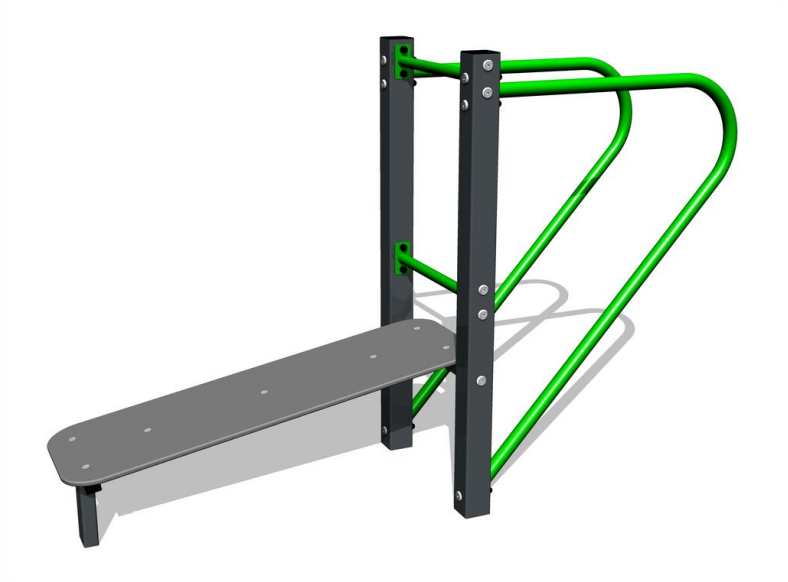

Street workout összeállítás - antracit-zöld

Terméktípus WS-8004AG-10

Alapvető információk

Életkor kategória	Nincs meghatározva
Minimális terület	4,96 m x 3,61 m
A berendezés mérete ho. szé.	1,96 m x 0,61 m x 1,31 m
Szabadesés magasság:	1 m
Max. felhasználók száma:	2
Esésvédő felület:	az ČSN EN 16630 szabvány
A szabványnak való	MSZ EN 16630:2015

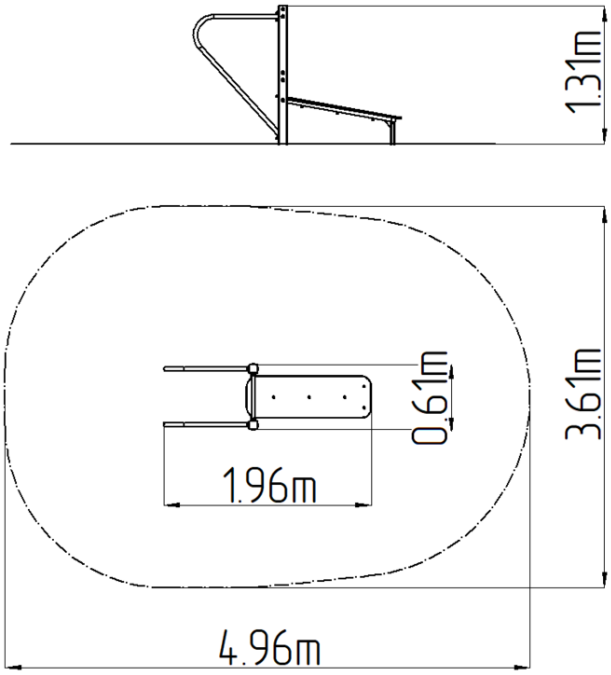

Anyag

Fém részek - szerkezeti acél
Műanyag részek - HDPE

Felületkezelés

Duplex rétegű égetett porfesték védi
Tűzihorganyzás

Leírás

A tartószerkezet szerkezeti horganyzott acélból készül, majd égetett festékbevonattal van ellátva. Az összes további fém alkatrész szerkezeti fekete acélból készül, amelyet szemcseszórással és többrétegű, égetett festéssel kezelnek. A szerkezetek beton alapba kerülnek rögzítésre. A padok és fellépők rendkívül jó minőségű HDPE műanyagból (teljesen festett nagy sűrűségű polietilénből készülnek, melyet nagyfokú színállandóság, UV-álló képesség és főleg biztonság jellemez, mivel nem törékeny, és ezáltal a gyerekeket nem fenyegeti az éles letörött részek általi sérülés veszélye). Az összekötőelemek horganyzottak vagy rozsdamentes acélból készülnek.

Felszerelés

Ferde pad, párhuzamos korlát

Fenntartjuk a termékek előzetes figyelmeztetés nélküli módosításának jogát, mely módosítások véleményünk szerint a minőség javulásához vezetnek. A képek csupán tájékoztatú jellegűek, és az ott szereplő termékek eltérhetnek a konkrét időpontban, ténylegesen beszállított termékektől. Továbbá fenntartjuk a nyomtatási hibák előfordulásának jogát is, és nem vállalunk semmilyen felelősséget azok következményeiért. Egyéb esetekben az általános