www.jatszoterek-bonita.hu



Street workout összeállítás - antracit-narancs

Terméktípus WS-8015AO-15

Alapvető információk

Életkor kategória	Nincs meghatározva
Minimális terület	7,86 m x 5,07 m
A berendezés mérete ho. szé.	4,86 m x 2,07 m x 2,51 m
Szabadesés magasság:	1,5 m
Max. felhasználók száma:	6
Esésvédő felület:	az ČSN EN 16630 szabvány
A szabványnak való	MSZ EN 16630:2015

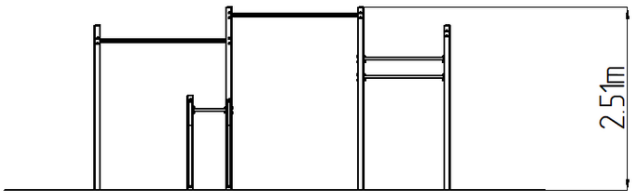

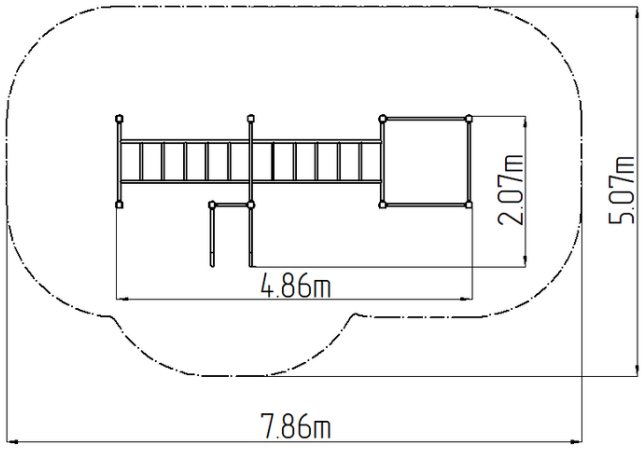

Anyag

Fém részek - szerkezeti acél

Felületkezelés

Duplex rétegű égetett porfesték védi
Tűzihorganyzás

Leírás

A tartószerkezet szerkezeti horganyzott acélból készül, majd égetett festékbevonattal van ellátva. Az összes további fém alkatrész szerkezeti fekete acélból készül, amelyet szemcseszórással és többrétegű, égetett festéssel kezelnek. A szerkezetek beton alapba kerülnek rögzítésre. Az összekötőelemek horganyzottak vagy rozsdamentes acélból készülnek.

Felszerelés

3x húzódzkodó rúd, 2x majomlétra, korlátok

Fenntartjuk a termékek előzetes figyelmeztetés nélküli módosításának jogát, mely módosítások véleményünk szerint a minőség javulásához vezetnek. A képek csupán tájékoztatú jellegűek, és az ott szereplő termékek eltérhetnek a konkrét időpontban, ténylegesen beszállított termékektől. Továbbá fenntartjuk a nyomtatási hibák előfordulásának jogát is, és nem vállalunk semmilyen felelősséget azok következményeiért. Egyéb esetekben az általános