www.jatszoterek-bonita.hu



# Street workout összeállítás - antracit-lime

Terméktípus WS-8019AE-15

## Alapvető információk

| | |
|---|---|
| Életkor kategória | Nincs meghatározva |
| Minimális terület | 5,32 m x 5,43 m |
| A berendezés mérete ho. szé. | 2,32 m x 2,43 m x 2,26 m |
| Szabadesés magasság: | 1,5 m |
| Max. felhasználók száma: | 5 |
| Esésvédő felület: | az ČSN EN 16630 szabvány |
| A szabványnak való | MSZ EN 16630:2015 |

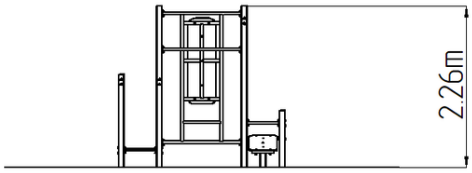


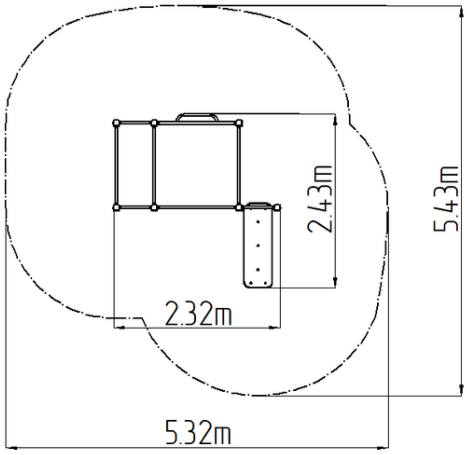


## Anyag

Fém részek - szerkezeti acél
Műanyag részek - HDPE

## Felületkezelés

Duplex rétegű égetett porfesték védi
Tűzihorganyzás

## Leírás

A tartószerkezet szerkezeti horganyzott acélból készül, majd égetett festékbevonattal van ellátva. Az összes további fém alkatrész szerkezeti fekete acélból készül, amelyet szemcseszórással és többrétegű, égetett festéssel kezelnek. A szerkezetek beton alapba kerülnek rögzítésre. A padok és fellépők rendkívül jó minőségű HDPE műanyagból (teljesen festett nagy sűrűségű polietilénből készülnek, melyet nagyfokú színállandóság, UV-álló képesség és főleg biztonság jellemez, mivel nem törékeny, és ezáltal a gyerekeket nem fenyegeti az éles letörött részek általi sérülés veszélye). Az összekötőelemek horganyzottak vagy rozsdamentes acélból készülnek.

## Felszerelés

Létra, 2x húzódzkodó rúd, ferde pad, korlátok

**Fenntartjuk a termékek előzetes figyelmeztetés nélküli módosításának jogát, mely módosítások véleményünk szerint a minőség javulásához vezetnek. A képek csupán tájékoztatú jellegűek, és az ott szereplő termékek eltérhetnek a konkrét időpontban, ténylegesen beszállított termékektől. Továbbá fenntartjuk a nyomtatási hibák előfordulásának jogát is, és nem vállalunk semmilyen felelősséget azok következményeiért. Egyéb esetekben az általános**