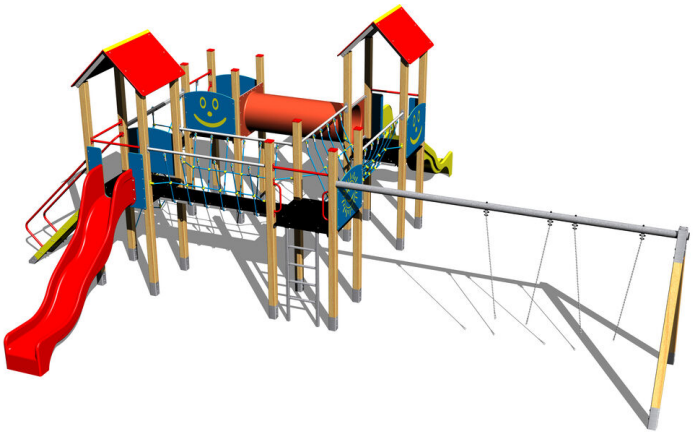

UNIVERSAL 4U412D

Terméktípus 4U-412D-15

Alapvető információk

Életkor kategória	3 - 15 év
Minimális terület	12,9 m x 13 m
A berendezés mérete ho. szé.	9,54 m x 8,79 m x 3,63 m
Szabadesés magasság:	1,5 m
Terhelhetőség:	2322 kg
Max. felhasználók száma:	43
Esésvédő felület:	az EN 1177 szabvány
Rendeltetés:	kültér
Alkatrészek elérhetősége:	a gyártó szállítja
A szabványnak való	ČSN EN 1176 - 1, 2, 3

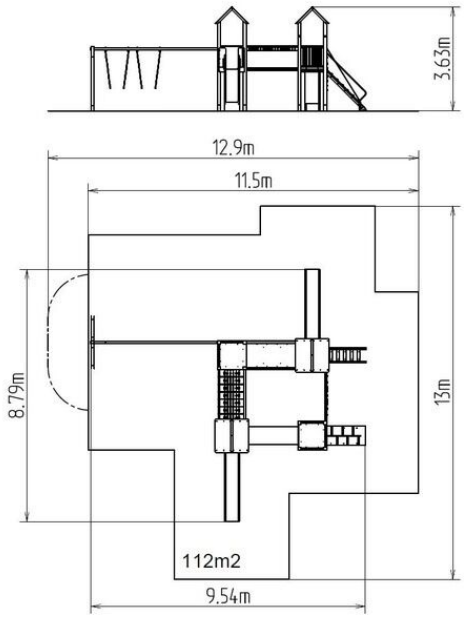

Anyag

Fa részek - ragasztott hasábok
Fém részek - szerkezeti acél
Műanyag részek - HDPE, poliamid
Csúszdák - üveggyapot
Kötelek és hálók - polipropilén belső acélmaggal
Tetők - HPL

Felületkezelés

Impregnálás és háromrétegű lazúr aplikáció
Égetett KOMAXIT porfesték bevonat
Tűzihorganyzás

Leírás

A kalandtorony tartószerkezete es ragasztott hasábokból készül. Ez a megoldás a maximális lehetséges védelmet nyújtja repedések kialakulásával szemben, melyek gyakoriak az excentrikus hasábokból készült termékeknél.
A hasábok felületkezelése az impregnálásban és a lazúrlakk három rétegben történő alkalmazásában rejlik, az EN 71/3 szabványnak megfelelően (biztonságos a gyerekjátékokhoz). A szerkezeteket a talajban acél tartólábakban rögzítjük, melyek tűzi horganyzással védettek a korrózió ellen, és betonágyba helyezik őket. A dübelek csavarokkal vannak rögzítve a játékelemhez, és azok szerkezete garantálja, hogy a fa elemek nem lesznek közvetlen kapcsolatban a földdel. Az összes fém elem égetett KOMAXIT porfestékkel felületkezelt, a RAL színskála alapján.
Csúszdák üveggyapot anyagból készült. A csúszdák eleje, lépcsők, stb. rendkívül jó minőségű HDPE műanyagból (nagy sűrűségű teljesen festett polietilénből készülnek, melyet nagyfokú színállandóság, UV-álló képesség és főleg biztonság jellemez, mivel nem törékeny, és ezáltal a gyerekeket nem fenyegeti az éles letörött részek általi sérülés veszélye). Az emelvények és ferde falak HPL készülnek (Nagynyomású laminátum készülnek, melyet nagyfokú színállandóság, karcolásokkal szembeni ellenálló képesség és vízállóság). A kötelek HERKULES anyagból (16 mm-es polipropilén kötél belső acélmaggal) készülnek, és műanyag vagy alumínium kapcsokkal vannak összekötve. A tetők HPL (Nagynyomású laminátum készülnek, melyet nagyfokú színállandóság, karcolásokkal szembeni ellenálló képesség, UV-álló képesség és vízállóság). Az összekötőelemek horganyzottak vagy rozsdamentes acélból

Felszerelés

4x Négyoldalú torony, 2x A-alakú tető, átmászó alagút a tornyok között, kötélhíd, híd kötélkorláttal, 2x csúszda, ferde mászóka lépcsőkkel és fém fogantyúkkal, ferde mászóka kötéllel és lépcsőkkel, függőleges létra, pókszerű, 5x gát HDPE, fém gerenda.

Fenntartjuk a termékek előzetes figyelmeztetés nélküli módosításának jogát, mely módosítások véleményünk szerint a minőség javulásához vezetnek. A képek csupán tájékoztatú jellegűek, és az ott szereplő termékek eltérhetnek a konkrét időpontban, ténylegesen beszállított termékektől. Továbbá fenntartjuk a nyomtatási hibák előfordulásának jogát is, és nem vállalunk semmilyen felelősséget azok következményeiért. Egyéb esetekben az általános