www.jatszoterek-bonita.hu

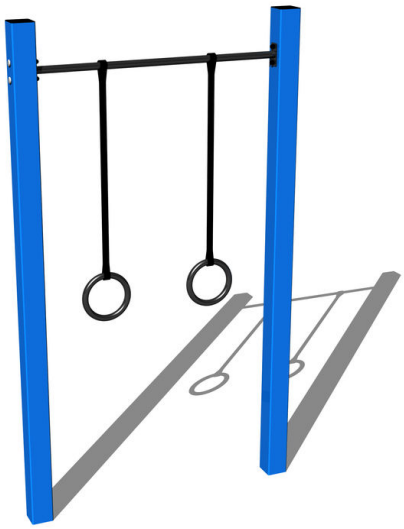

Street workout elem WP014BD - kék teljes fémszerkezet

Terméktípus WP-014BD-15

Alapvető információk

Életkor kategória	Nincs meghatározva
Minimális terület	4,34 m x 3,15 m
A berendezés mérete ho. szé.	1,34 m x 0,15 m x 2,26 m
Szabadesés magasság:	1,5 m
Terhelhetőség:	78 kg
Max. felhasználók száma:	1
Esésvédő felület:	az ČSN EN 16630 szabvány
Rendeltetés:	kültér
Alkatrészek elérhetősége:	a gyártó szállítja
A szabványnak való	ČSN EN 16630

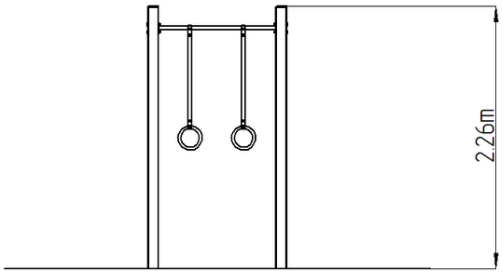

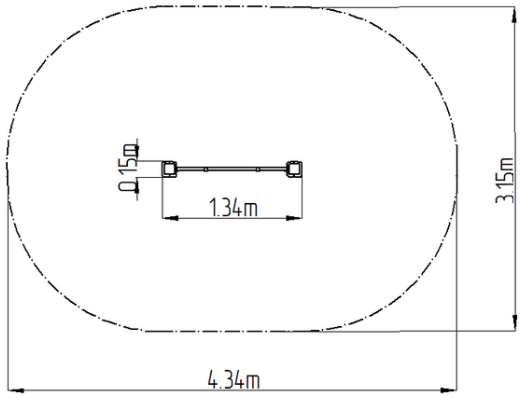

Anyag

Fém részek - szerkezeti acél

Felületkezelés

Égetett KOMAXIT porfesték bevonat
Tűzihorganyzás

Leírás

A workout elemek tartószerkezete szerkezeti acélból készül, melyet a korrózióval szemben horganyzott felületkezeléssel látnak el, ezáltal jelentősen meghosszabbítják a játékelem élettartamát, valamint égetett KOMAXIT festékkel a RAL színskála alapján. E szerkezetek betontalpakban cink horgonyokkal vannak rögzítve. Minden további fém elem, pl.: markolat, korlát, stb. szintén horganyzással és KOMAXIT égetett porfestékkel felületkezelt, a RAL színskála alapján, a megrendelő külön kérésére az adott elemek rozsdamentes kivitelben is gyárthatók. Az összekötőelemek horganyzottak vagy rozsdamentes acélból készülnek.

Felszerelés

2x kötél hintagyűrűk.

Fenntartjuk a termékek előzetes figyelmeztetés nélküli módosításának jogát, mely módosítások véleményünk szerint a minőség javulásához vezetnek. A képek csupán tájékoztatú jellegűek, és az ott szereplő termékek eltérhetnek a konkrét időpontban, ténylegesen beszállított termékektől. Továbbá fenntartjuk a nyomtatási hibák előfordulásának jogát is, és nem vállalunk semmilyen felelősséget azok következményeiért. Egyéb esetekben az általános