UNIVERSAL 4U320KW - barna

Terméktípus 4U-320KW-10

Alapvető információk

Életkor kategória	2 - 15 év
Minimális terület	7,5 m x 5 m
A berendezés mérete ho. szé.	3,81 m x 2,07 m x 3,48 m
Szabadesés magasság:	0,9 m
Terhelhetőség:	424 kg
Max. felhasználók száma:	8
Esésvédő felület:	az EN 1177 szabvány
Rendeltetés:	kültér
Alkatrészek elérhetősége:	a gyártó szállítja
A szabványnak való	ČSN EN 1176 - 1, 2, 3

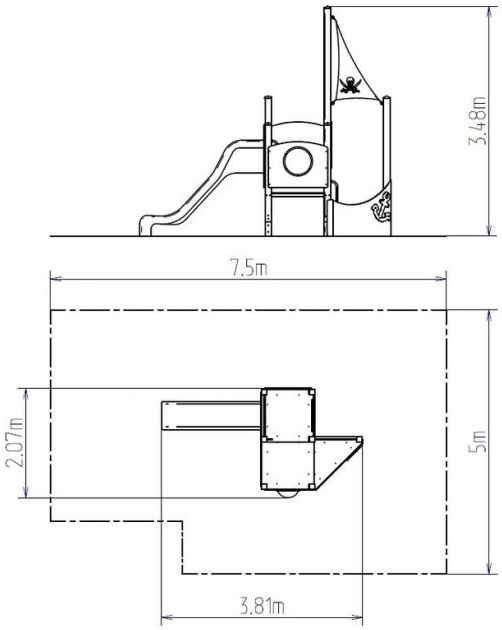

Anyag

Emelvény - HPL
Fém részek - szerkezeti acél
Műanyag részek - HDPE
Csúszdák - üveggyapot
Zászlók - poliészter szövet
Kémlelő ablakok - plexiüveg

Felületkezelés

Impregnálás és háromrétegű lazúr aplikáció
Égetett KOMAXIT porfesték bevonat
Tűzihorganyzás

Leírás

A kaladntorony tartószerkezete szerkezeti acélból készül, melyet a korrózióval szemben horganyzott felületkezeléssel látnak el, ezáltal jelentősen meghosszabbítják a játékelem élettartamát, valamint égetett KOMAXIT festékkel a RAL színskála alapján. E szerkezeteket betonágyba helyezik. Az összes további fém elem horganyzott vagy égetett KOMAXIT porfestékkel felületkezelt, a RAL színskála alapján.
Csúszdák üveggyapot anyagból készült. A csúszdák eleje, lépcsők, stb. rendkívül jó minőségű HDPE műanyagból (nagy sűrűségű teljesen festett polietilénből készülnek, melyet nagyfokú színállandóság, UV-álló képesség és főleg biztonság jellemez, mivel nem törékeny, és ezáltal a gyerekeket nem fenyegeti az éles letörött részek általi sérülés veszélye). Az emelvények és ferde falak HPL készülnek (Nagynyomású laminátum készülnek, melyet nagyfokú színállandóság, karcolásokkal szembeni ellenálló képesség és vízállóság). Az emelvények HPL készülnek (Nagynyomású laminátum készülnek, melyet nagyfokú színállandóság, karcolásokkal szembeni ellenálló képesség és vízállóság). Az összekötőelemek horganyzottak vagy rozsdamentes acélból készülnek.

Felszerelés

3x-os torony, csúszda, 2x gát körhöz, gát papagáj, korlát védővel, íj horgony és hullám, kormánylap, zászlórúd.

Fenntartjuk a termékek előzetes figyelmeztetés nélküli módosításának jogát, mely módosítások véleményünk szerint a minőség javulásához vezetnek. A képek csupán tájékoztatú jellegűek, és az ott szereplő termékek eltérhetnek a konkrét időpontban, ténylegesen beszállított termékektől. Továbbá fenntartjuk a nyomtatási hibák előfordulásának jogát is, és nem vállalunk semmilyen felelősséget azok következményeiért. Egyéb esetekben az általános