Láncos hinta csúszdával RH115K - teljes fémszerkezet (szab.

Terméktípus RH-115K-15

Alapvető információk

Életkor kategória	3 - 14 év
Minimális terület	7,3 m x 8,5 m
A berendezés mérete ho. szé.	4,3 m x 3,72 m x 2,24 m
Szabadesés magasság:	1,5 m
Terhelhetőség:	270 kg
Max. felhasználók száma:	5
Esésvédő felület:	az EN 1177 szabvány
Rendeltetés:	kültér
Alkatrészek elérhetősége:	a gyártó szállítja
A szabványnak való	ČSN EN 1176 - 1, 2

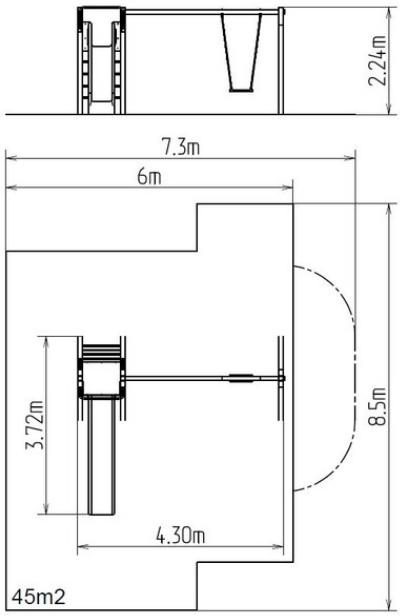

Anyag

Fa részek - vízálló furnérlap
Műanyag részek - HDPE
Fém részek - szerkezeti acél
Csúszdák - laminát

Felületkezelés

Égetett KOMAXIT porfesték bevonat
Tűzihorganyzás

Leírás

A hinta tartószerkezete szerkezeti acélból készül (100 x 100 mm-es fém profil), melyet a korrózióval szemben horganyzott felületkezeléssel látnak el, ezáltal jelentősen meghosszabbítják a játékelem élettartamát, valamint égetett KOMAXIT festékkel a RAL színskála alapján. E szerkezeteket betonágyba helyezik. Az összes további fém elem horganyzott vagy égetett KOMAXIT porfestékkel felületkezelt, a RAL színskála alapján.
A hinta horganyzott láncok segítségével van felakasztva a fém rúdra. A Normal hinta ülőkéje acélból készül, puha és kényelmes gumival van bevonva. A csúszdát háromrétegű laminátból gyártjuk. A csúszda eleje rendkívül jó minőségű HDPE műanyagból (nagy sűrűségű teljesen festett polietilén) készülnek, melyet nagyfokú színállandóság, UV-álló képesség és főleg biztonság jellemez, mivel nem törékeny, és ezáltal a gyerekeket nem fenyegeti az éles letörött részek általi sérülés veszélye. Az emelvény vízálló furnérból készül, vagy a vevő külön kérésére HDPE-ből. Az összekötőelemek horganyzottak vagy rozsdamentes acélból készülnek. Az összekötőelemek horganyzottak vagy rozsdamentes acélból készülnek.

Fenntartjuk a termékek előzetes figyelmeztetés nélküli módosításának jogát, mely módosítások véleményünk szerint a minőség javulásához vezetnek. A képek csupán tájékoztatú jellegűek, és az ott szereplő termékek eltérhetnek a konkrét időpontban, ténylegesen beszállított termékektől. Továbbá fenntartjuk a nyomtatási hibák előfordulásának jogát is, és nem vállalunk semmilyen felelősséget azok következményeiért. Egyéb esetekben az általános